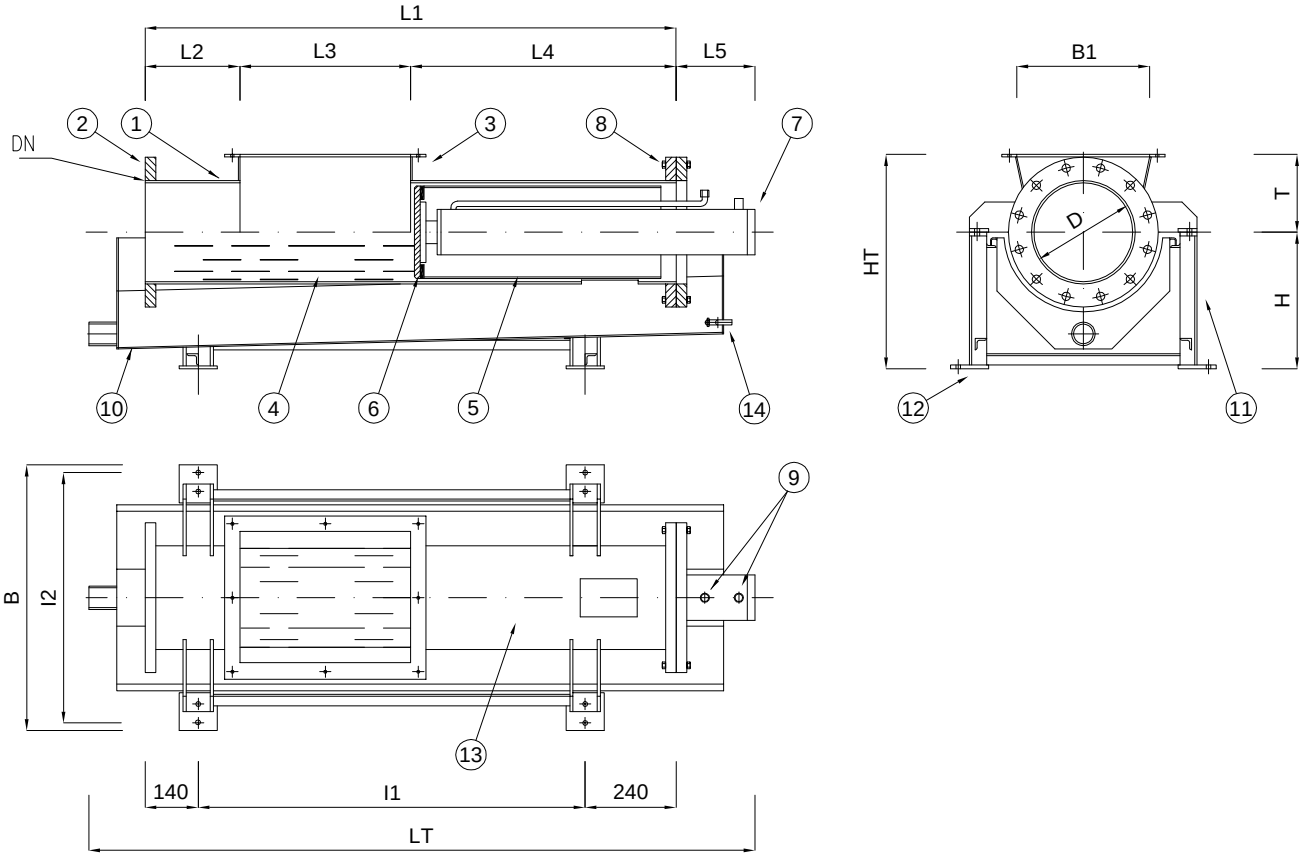

RIF.	CORSA PISTONE					
	500	600	700	800	900	1000
L1	1200	1400	1600	1800	2000	2200
L2	250					
L3	350	450	550	650	750	850
L4	600	700	800	900	1000	1100
L5	250					
LT	1700	1900	2100	2300	2500	2700
B	800					
B1	400					
H	410					
T	270					
HT	680					
I1	820	1020	1220	1420	1620	1820
I2	760					
D	355					
DN	350 PN10					
Potenza KW	3	3	3	4	4	4
Portata Mc/h (Asportato)	1,56	1,68	1,76	2,64	2,71	2,76
Rapporto di Riduzione	1 : 3,3	1 : 4	1 : 4,6	1 : 5,3	1 : 6	1 : 6,6

RIF.	DESCRIZIONE
1	CAMERA DI COMPATTAZIONE
2	ATTACCO TUBO CONVOGLIAMENTO
3	FLANGIA TRAMOGGIA
4	FERITOIE DRENAGGIO
5	PISTONE DI COMPATTAZIONE
6	TESTATA PISTONE
7	PISTONE OLEODINAMICO
8	FLANGIA FISSAGGIO PISTONE
9	ATTACCHI TUBI OLIO
10	CANALA RACCOLTA COLATICCIO
11	GAMBE DI SOSTEGNO
12	PIASTRE DI ANCORAGGIO
13	CORPO COMPATTATORE
14	UGELLI LAVAGGIO CANALA

PISTONE IDRAULICO	
ALESAGGIO	mm. 120
DIAMETRO STELO	mm. 70

CE

amg impianti SRL

COMPATTATORE A PISTONE IDRAULICO
MOD. CP-DN350
- INGOMBRI E DATI TECNICI PRINCIPALI -

Data:	20-08-07
File :	DTCP002
Dis. n°:	DTCP002

a.m.g. impianti S.r.l. - Via A. Canossi 2 - 25030 Torbole Casaglia, BS (I) - Tel. 030.2150729/30 - Fax 030.2150732 E-Mail: info@amgimpianti.com